Fernstarter - Funk-Bedienung - Schaltplan

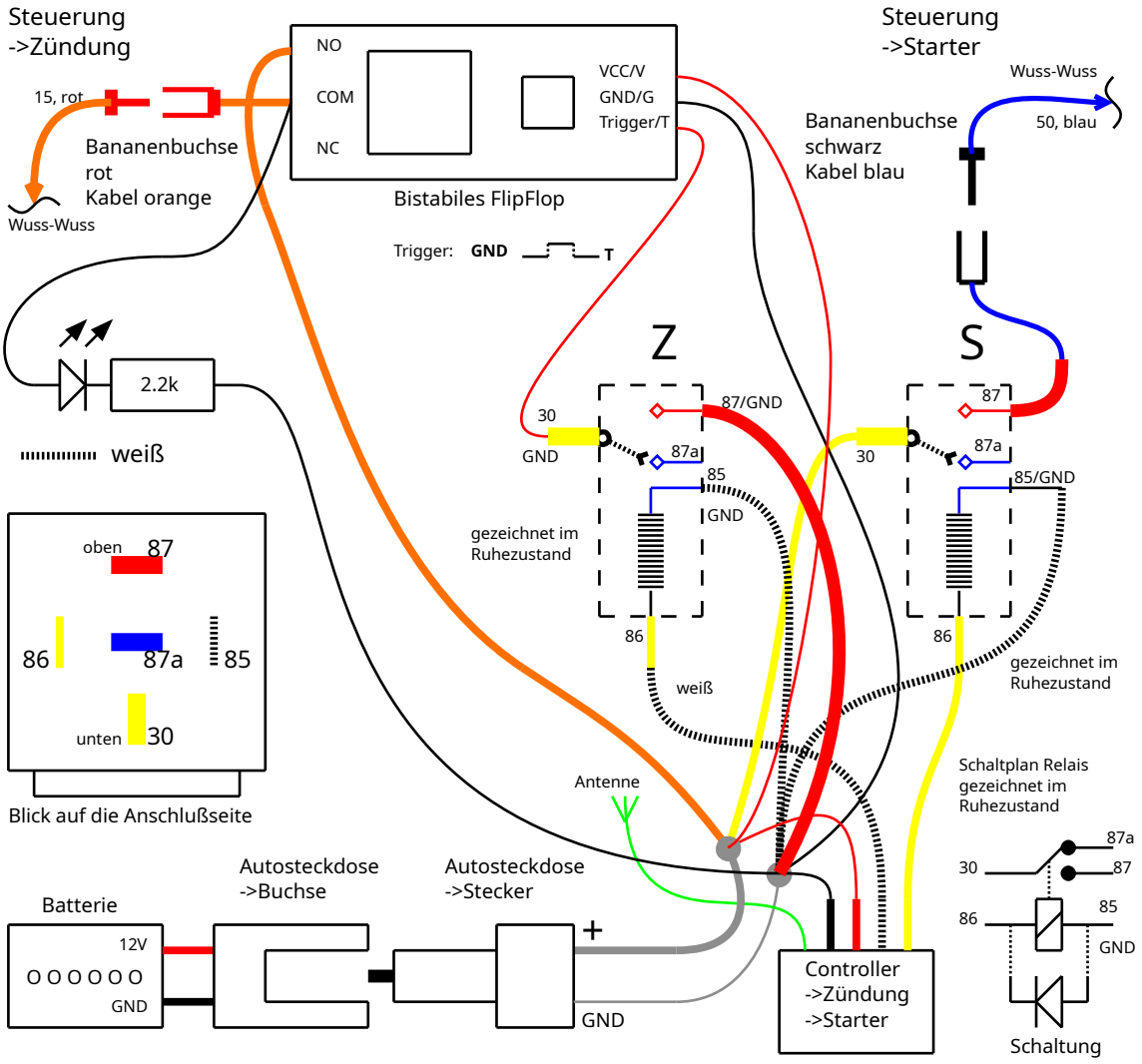

Z: Zündung (normales Kfz-Relais)

S: Starter (normales Kfz-Relais)